

01 PLANTA BAIXA
esc: 1:10

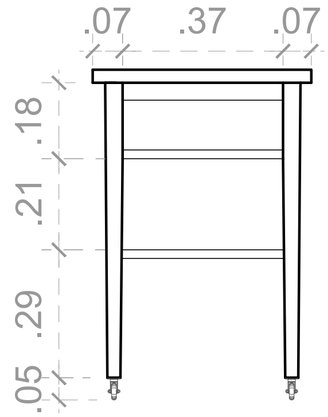

02 VISTA FRONTAL
esc: 1:10

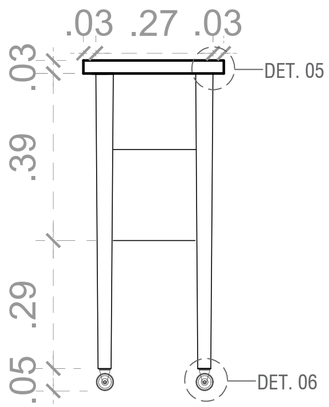

03 VISTA LATERAL
esc: 1:10

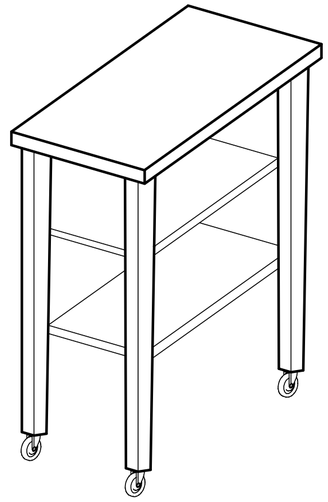

04 ISOMETRIA
esc: 1:10

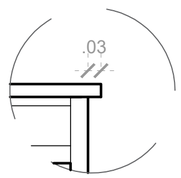

05 DET. ESPAÇAMENTO
esc: 1:10

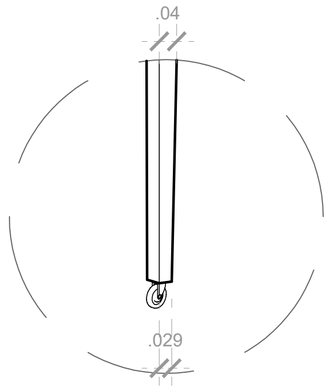

06 DET. PÉS
esc: 1:10



MESA DE APOIO EM MADEIRA COM REVESTIMENTO FOLHEADO EM PADRÃO SUCUPIRA, COM QUATROS PÉS, PRATELEIRA CENTRAL E RODÍZIO.

DIMENSÕES: 0,76 x 0,47 x 0,32 M

MATERIAL: MADEIRA E FERRAGENS

LEVANTAMENTO DE MOBILIÁRIO DO PALÁCIO GUSTAVO CAPANEMA

CONTEÚDO
PROJETO EXECUTIVO DA MESA DE TRABALHO TIPO 37 - PGC - MT- 1

PROJETO 914BRZ1157 EDUCAÇÃO DE QUALIDADE NO BRASIL: POR UMA EDUCAÇÃO INCLUSIVA, EQUITATIVA E DE QUALIDADE, COM OPORTUNIDADES DE APRENDIZAGEM PARA TODOS.

CONTRATO UNESCO SA-129/2025

AUTOR: YRVIN DUARTE

DATA
13/04/2025

ESCALA
INDICADO

FOLHA
29/50